EBARA

EVM

BOMBA IN-LINE MULTICELULAR VERTICAL *en hierro fundido, AISI 304 y AISI 316*

Electrobombas centrífugas multietapas verticales. Fiables, silenciosas y de fácil mantenimiento. Un extenso rango de modelos capaces de satisfacer las más variadas necesidades de bombeo domésticas e industriales. Plantas de tratamiento de agua (ósmosis inversa, filtración, etc.), sistemas y equipos de riego, equipos de lavado industrial, alimentación de calderas, grupos de presurización y contra incendios e incorporada a las más diversas aplicaciones industriales.

EVMG: Acero Inoxidable AISI 304 y Hierro Fundido
EVM: Acero Inoxidable AISI 304
EVML: Acero Inoxidable AISI 316

- Una **extensa gama** de modelos suministrados con o sin motor. Vienen con diferentes cantidades y tamaños de impulsores para alcanzar la presión y caudal requeridos.
- Todas la gama EVM puede ser acoplada con motores **IEC normalizados**.
- La nueva serie EVM se destaca por su **robustez** y su innovadora tecnología.
- Modelos en **Hierro Fundido** (EVMG), en Acero Inoxidable **AISI 304** (EVM) y en Acero Inoxidable **AISI 316** (EVML)
- En las EVM y EVML todos los componentes en contacto con el líquidos son en **acero inoxidable**.
- El **eje estriado** garantiza una gran robustez mecánica.
- Los cojinetes en contacto con el líquido son de **carburo de tungsteno**.
- Los anillos de cierre son de tipo flotante y fáciles de reemplazar.
- Esta nueva gama es conforme a la directiva 94/9/EC para equipos **ATEX** (perteneciente al **Grupo II**, **Categoría 2**).
- Las versiones EVM 32-45-64 incorporan cierre mecánico de cartucho, lo que simplifica su mantenimiento.

DENOMINACIÓN

EVM 10 2 N 5 / 1.1 M

- M — Monofásica
- 1.1 — Potencia en kW
- 5 — 50 Hz
- N — **N = Brida oval**; **F = Brida redonda**
- 2 — Nº de impulsores
- 10 — m³/h nominal
- EVM — **Serie EVM AISI 304**; **Serie EVML AISI 316**; **Serie EVMG Hierro Fundido**

Cierre mecánico tipo **Cartucho** para las versiones 32, 45 y 64. La sustitución del mismo **sin desmontar el motor de la bomba**, permite un fácil mantenimiento del equipo.

ESPECIFICACIONES

BOMBA				
Modelo		**EVMG**	**EVM**	**EVML**
Fluidos	Tipo de líquido	Agua limpia, agua conteniendo glicol y fluidos moderadamente agresivos		
	Temperatura (ºC)	-15 a +120		
	Máx. contenido de sólidos	50 ppm (tamaño de partículas 0,1-0,25mm o menos)		
	Máx. densidad de iones de cloro	500 ppm		
Máx. presión de trabajo	(MPa)	1.6 / 3.0		
	(bar)	16 / 30		
Construcción	Impulsor	Tipo centrífugo cerrado		
	Tipo de cierre del eje	Cierre mecánico		
	Cojinetes	Rodamientos de bolas engrasados de por vida		
Conexiones	Aspiración / Impulsión	Ver tabla de dimensiones		
Materiales	Impulsor	EN 1.4301 (AISI 304)		EN 1.4401 (AISI 316)
	Cuerpo intermedio	EN 1.4301 (AISI 304)		EN 1.4401 (AISI 316)
	Cuerpo inferior	Hierro fundido	EN 1.4301 (AISI 304)	EN 1.4401 (AISI 316)
	Tapa del cuerpo	Hierro fundido	EN 1.4301 (AISI 304)	EN 1.4401 (AISI 316)
	Camisa exterior	EN 1.4301 (AISI 304)		EN 1.4401 (AISI 316)
	Eje	EN 1.4401 (AISI 316)		
	Anillos de roce	EPDM / AISI 304		PTFE / AISI 316
	Soporte motor	Hierro fundido		
	Cierre mecánico	Carburo de silicio / Carbón / FPM		
	Juntas	EPDM		FPM

MOTOR			
Tipo		Eléctrico - TEFC	
		Monofásico	Trifásico
Nº de polos		2	
Aislamiento		Clase F (clase B para aumento de temperatura)	
Protección		IP 55	
Potencia	(kW)	0.37~2.2	0.37~37
	(CV)	0.5~3.0	0.5~50
Frecuencia	(Hz)	50	
Voltaje	(V)	230 V ± 10% (hasta 2.2 kW)	230/400 V ± 10% (hasta 4 kW)
			400/690 V ± 10% (a partir de 5.5 kW)
Protección sobrecarga		A proveer por el usuario	
Material del cuerpo		Aluminio	
Brida de acoplamiento (Motor IEC)		IM B14 (hasta 4 kW)	
		IM B5 (a partir de 5.5 kW)	

CURVAS DE CARACTERÍSTICAS *(según ISO 9906 / 2)*

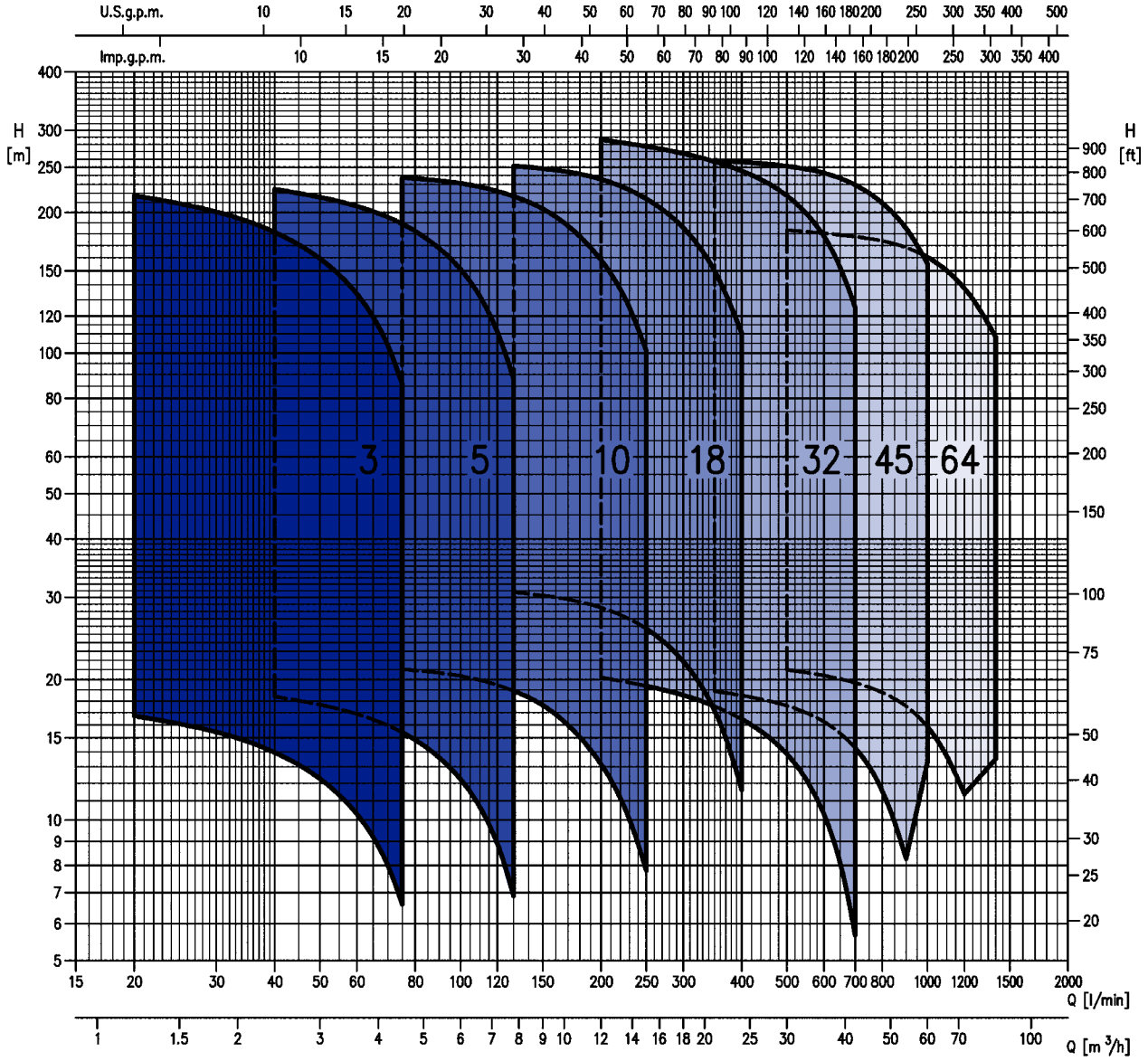

CURVAS DE CARACTERÍSTICAS

Las especificaciones abajo indicadas corresponden a las curvas mostradas en las siguientes páginas.

- Tolerancias de acuerdo con ISO 9906 Anexo A.
- Las curvas se refieren a velocidad efectiva de motores asíncronos a 50 Hz.
- Las mediciones fueron hechas con agua limpia a 20ºC de temperatura.
- La curva de NPSH es una curva promedio obtenida en las mismas condiciones que las curvas de características.
- Durante la selección de una bomba, considere un margen de seguridad de al menos 0.5 m.
- La curva continua indica el rango de trabajo recomendado. La curva discontinua es sólo una guía.
- Para evitar riesgo de sobrecalentamiento, las bombas no deben utilizarse a caudales menores del 10% del punto de máximo rendimiento.

Significado de los símbolos:

Q =	Caudal
H =	Altura
P_2 =	Potencia en el eje
η =	Rendimiento
NPSH =	Presión mínima de aspiración requerida por la bomba

TABLA DE CARACTERÍSTICAS (Modelos 3 - 5 - 10 - 18)

Modelo		Potencia		Intensidad absorbida (A)					Q=Caudal												
				Mono	Trifásica			l/min	0	20	40	60	75	100	130	150	200	250	300	350	400
Monofásica	Trifásica	kW	CV	fásica	230V	400V	690V	m³/h	0	1.2	2.4	3.6	4.5	6.0	7.8	9	12	15	18	21	24
									H=Altura manométrica total en m												
3 2N5/0.37 M	3 2N5/0.37	0.37	0.5	2.6	1.9	1.1	-		18.6	16.7	14.0	10.3	6.6	-	-	-	-	-	-	-	-
3 3N5/0.37 M	3 3N5/0.37	0.37	0.5	2.6	1.9	1.1	-		27.9	25.1	20.9	15.5	9.9	-	-	-	-	-	-	-	-
3 4N5/0.55 M	3 4N5/0.55	0.55	0.75	3.8	2.8	1.6	-		37.2	33.4	27.9	20.6	13.2	-	-	-	-	-	-	-	-
3 5N5/0.55 M	3 5N5/0.55	0.55	0.75	3.8	2.8	1.6	-		46.5	42.0	34.9	25.8	16.5	-	-	-	-	-	-	-	-
3 6N5/0.75 M	3 6N5/0.75	0.75	1	5.3	3.3	1.9	-		56.0	50.0	42.0	30.9	19.8	-	-	-	-	-	-	-	-
3 7N5/0.75 M	3 7N5/0.75	0.75	1	5.3	3.3	1.9	-		65.0	58.5	49.0	36.1	23.1	-	-	-	-	-	-	-	-
3 9N5/1.1 M	3 9N5/1.1	1.1	1.5	6.7	4.3	2.5	-		84.0	75.0	63.0	46.5	29.7	-	-	-	-	-	-	-	-
3 11N5/1.1 M	3 11N5/1.1	1.1	1.5	6.7	4.3	2.5	-		102.0	92.0	77.0	56.5	36.3	-	-	-	-	-	-	-	-
3 13N5/1.5 M	3 13N5/1.5	1.5	2	8.8	5.9	3.4	-		121.0	109.0	90.5	67.0	43.0	-	-	-	-	-	-	-	-
3 15N5/1.5 M	3 15N5/1.5	1.5	2	8.8	5.9	3.4	-		140.0	125.0	105.0	77.5	49.5	-	-	-	-	-	-	-	-
3 18F5/2.2 M	3 18F5/2.2	2.2	3	12.9	8.5	4.9	-		167.0	151.0	126.0	92.5	59.5	-	-	-	-	-	-	-	-
3 22F5/2.2 M	3 22F5/2.2	2.2	3	12.9	8.5	4.9	-		205.0	184.0	154.0	113.0	72.5	-	-	-	-	-	-	-	-
-	3 26F5/3.0	3	4	-	11.3	6.5	-		242.0	217.0	182.0	134.0	86.0	-	-	-	-	-	-	-	-
5 2N5/0.37 M	5 2N5/0.37	0.37	0.5	2.6	1.9	1.1	-		20.2	-	18.4	16.9	15.4	12.2	6.9	-	-	-	-	-	-
5 3N5/0.55 M	5 3N5/0.55	0.55	0.75	3.8	2.8	1.6	-		30.2	-	27.6	25.3	23.1	18.4	10.3	-	-	-	-	-	-
5 4N5/0.75 M	5 4N5/0.75	0.75	1	5.3	3.3	1.9	-		40.5	-	36.8	33.8	30.8	24.5	13.8	-	-	-	-	-	-
5 5N5/1.1 M	5 5N5/1.1	1.1	1.5	6.7	4.3	2.5	-		50.5	-	46.0	42.0	38.6	30.6	17.2	-	-	-	-	-	-
5 6N5/1.1 M	5 6N5/1.1	1.1	1.5	6.7	4.3	2.5	-		60.5	-	55.0	50.5	46.5	36.7	20.6	-	-	-	-	-	-
5 7N5/1.5 M	5 7N5/1.5	1.5	2	8.8	5.9	3.4	-		70.5	-	64.5	59.0	54.0	43.0	24.1	-	-	-	-	-	-
5 8N5/1.5 M	5 8N5/1.5	1.5	2	8.8	5.9	3.4	-		80.5	-	73.5	67.5	61.5	49.0	27.5	-	-	-	-	-	-
5 10N5/2.2 M	5 10N5/2.2	2.2	3	12.9	8.5	4.9	-		102.0	-	93.5	86.0	79.0	63.0	36.6	-	-	-	-	-	-
5 11N5/2.2 M	5 11N5/2.2	2.2	3	12.9	8.5	4.9	-		113.0	-	103.0	94.5	86.5	69.5	40.5	-	-	-	-	-	-
5 12N5/2.2 M	5 12N5/2.2	2.2	3	12.9	8.5	4.9	-		123.0	-	112.0	103.0	94.5	75.5	44.0	-	-	-	-	-	-
-	5 14N5/3.0	3	4	-	11.3	6.5	-		143.0	-	131.0	120.0	110.0	88.0	51.0	-	-	-	-	-	-
-	5 16N5/3.0	3	4	-	11.3	6.5	-		164.0	-	150.0	138.0	126.0	101.0	58.5	-	-	-	-	-	-
-	5 18F5/4.0	4	5.5	-	14.7	8.5	-		184.0	-	168.0	155.0	142.0	113.0	66.0	-	-	-	-	-	-
-	5 19F5/4.0	4	5.5	-	14.7	8.5	-		194.0	-	178.0	163.0	150.0	120.0	69.5	-	-	-	-	-	-
-	5 22F5/4.0	4	5.5	-	14.7	8.5	-		225.0	-	206.0	189.0	173.0	139.0	80.5	-	-	-	-	-	-
-	5 24F5/5.5	5.5	7.5	-	-	10.8	6.2		246.0	-	224.0	206.0	189.0	151.0	88.0	-	-	-	-	-	-
10 2N5/0.75 M	10 2N5/0.75	0.75	1	5.3	3.3	1.9	-		22.0	-	-	-	21.0	20.4	18.9	17.6	13.2	7.8	-	-	-
10 3N5/1.1 M	10 3N5/1.1	1.1	1.5	6.7	4.3	2.5	-		33.0	-	-	-	31.6	30.5	28.4	26.4	19.8	11.7	-	-	-
10 4N5/1.5 M	10 4N5/1.5	1.5	2	8.8	5.9	3.4	-		44.0	-	-	-	42.0	40.5	37.8	35.2	26.4	15.6	-	-	-
10 5N5/2.2 M	10 5N5/2.2	2.2	3	12.9	8.5	4.9	-		55.0	-	-	-	52.5	51.0	47.5	44.0	33.0	19.5	-	-	-
10 6N5/2.2 M	10 6N5/2.2	2.2	3	12.9	8.5	4.9	-		66.0	-	-	-	63.0	61.0	57.0	53.0	39.5	23.4	-	-	-
-	10 8N5/3.0	3	4	-	11.3	6.5	-		88.0	-	-	-	84.0	81.5	75.5	70.5	52.5	31.2	-	-	-
-	10 10N5/4.0	4	5.5	-	14.7	8.5	-		110.0	-	-	-	105.0	102.0	94.5	88.0	66.0	39.0	-	-	-
-	10 11N5/4.0	4	5.5	-	14.7	8.5	-		121.0	-	-	-	116.0	112.0	104.0	97.0	72.5	43.0	-	-	-
-	10 12N5/5.5	5.5	7.5	-	-	10.8	6.2		134.0	-	-	-	130.0	126.0	118.0	111.0	86.5	55.0	-	-	-
-	10 14N5/5.5	5.5	7.5	-	-	10.8	6.2		157.0	-	-	-	151.0	147.0	138.0	130.0	101.0	64.5	-	-	-
-	10 15F5/5.5	5.5	7.5	-	-	10.8	6.2		168.0	-	-	-	162.0	158.0	148.0	139.0	108.0	69.0	-	-	-
-	10 16F5/7.5	7.5	10	-	-	14.1	8.1		179.0	-	-	-	173.0	168.0	158.0	148.0	115.0	73.5	-	-	-
-	10 18F5/7.5	7.5	10	-	-	14.1	8.1		202.0	-	-	-	194.0	189.0	177.0	167.0	129.0	83.0	-	-	-
-	10 20F5/7.5	7.5	10	-	-	14.1	8.1		224.0	-	-	-	216.0	210.0	197.0	185.0	144.0	92.0	-	-	-
-	10 22F5/11	11	15	-	-	21.5	12.4		246.0	-	-	-	238.0	231.0	217.0	204.0	158.0	101.0	-	-	-
18 2F5/2.2 M	18 2F5/2.2	2.2	3	12.9	8.5	4.9	-		32.0	-	-	-	-	-	31.0	30.3	28.5	25.7	21.9	17.2	11.6
-	18 3F5/3.0	3	4	-	11.3	6.5	-		48.0	-	-	-	-	-	46.0	45.5	43.0	38.6	32.8	25.7	17.4
-	18 4F5/4.0	4	5.5	-	14.7	8.5	-		64.0	-	-	-	-	-	61.5	60.5	57.0	51.5	44.0	34.3	23.2
-	18 5F5/5.5	5.5	7.5	-	-	10.8	6.2		80.0	-	-	-	-	-	77.0	75.5	71.5	64.5	54.5	43.0	29.0
-	18 6F5/5.5	5.5	7.5	-	-	10.8	6.2		96.0	-	-	-	-	-	92.0	91.0	85.5	77.0	65.5	51.5	34.8
-	18 7F5/7.5	7.5	10	-	-	14.1	8.1		112.0	-	-	-	-	-	108.0	106.0	100.0	90.0	76.5	60.0	40.5
-	18 8F5/7.5	7.5	10	-	-	14.1	8.1		128.0	-	-	-	-	-	123.0	121.0	114.0	103.0	87.5	68.5	46.5
-	18 10F5/11	11	15	-	-	21.5	12.4		162.0	-	-	-	-	-	157.0	155.0	147.0	134.0	116.0	93.5	69.0
-	18 12F5/11	11	15	-	-	21.5	12.4		194.0	-	-	-	-	-	189.0	186.0	177.0	160.0	139.0	112.0	83.0
-	18 14F5/15	15	20	-	-	28.5	16.5		227.0	-	-	-	-	-	220.0	217.0	206.0	187.0	162.0	131.0	96.5
-	18 15F5/15	15	20	-	-	28.5	16.5		243.0	-	-	-	-	-	236.0	233.0	221.0	201.0	174.0	141.0	104.0
-	18 16F5/15	15	20	-	-	28.5	16.5		259.0	-	-	-	-	-	252.0	249.0	236.0	214.0	186.0	150.0	110.0

TABLA DE CARACTERÍSTICAS (Modelos 32 - 45 - 64)

Modelo	Potencia		Intensidad absorbida (A)			Impulsores			Q=Caudal									
								l/min	0	200	350	500	600	700	900	1000	1200	1400
Trifásica	kW	CV	Trifásica			Can-	Redu-	m³/h	0	12	21	30	36	42	54	60	72	84
			230V	400V	690V	tidad	cidos		H=Altura manométrica total en m									
32 1-0F5/2.2	2,2	3	8.5	4.9	-	1	0		22,6	20,2	17,5	13,9	10,3	5,7	-	-	-	-
32 2-2F5/3.0	3	4	10.2	5.9	-	2	2		39,0	34,6	29,7	21,2	14,2	-	-	-	-	-
32 2-0F5/4.0	4	5,5	12.8	7.4	-	2	0		45,0	40,5	36,0	29,5	23,2	14,9	-	-	-	-
32 3-3F5/5.5	5,5	7,5	-	10.5	6.1	3	3		55,0	52,0	45,0	32,8	22,7	-	-	-	-	-
32 3-0F5/5.5	5,5	7,5	-	10.5	6.1	3	0		68,0	61,0	54,5	45,0	36,1	24,1	-	-	-	-
32 4-3F5/7.5	7,5	10	-	13.9	8.0	4	3		81,0	72,5	63,5	48,5	35,6	-	-	-	-	-
32 4-0F5/7.5	7,5	10	-	13.9	8.0	4	0		90,5	81,5	73,0	61,0	49,0	33,3	-	-	-	-
32 5-3F5/11	11	15	-	20.0	11.5	5	3		104,0	93,0	82,0	64,0	48,5	30,5	-	-	-	-
32 5-0F5/11	11	15	-	20.0	11.5	5	0		113,0	102,0	91,5	76,5	62,0	42,5	-	-	-	-
32 6-3F5/11	11	15	-	20.0	11.5	6	3		126,0	114,0	100,0	79,5	62,0	42,5	-	-	-	-
32 6-0F5/11	11	15	-	20.0	11.5	6	0		136,0	123,0	110,0	92,0	75,0	51,5	-	-	-	-
32 7-3F5/15	15	20	-	26.5	15.3	7	3		149,0	134,0	119,0	95,5	74,5	49,0	-	-	-	-
32 7-0F5/15	15	20	-	26.5	15.3	7	0		158,0	143,0	128,0	108,0	87,5	61,0	-	-	-	-
32 8-3F5/15	15	20	-	26.5	15.3	8	3		172,0	155,0	137,	111,0	87,0	58,0	-	-	-	-
32 8-0F5/15	15	20	-	26.5	15.3	8	0		181,0	164,0	147,0	123,0	101,0	70,0	-	-	-	-
32 9-3F5/18.5	18,5	25	-	32.0	18.5	9	3		194,0	175,0	156,0	127,0	100,0	67,5	-	-	-	-
32 9-0F5/18.5	18,5	25	-	32.0	18.5	9	0		203,0	184,0	165,0	137,0	114,0	79,5	-	-	-	-
32 10-3F5/18.5	18,5	25	-	32.0	18.5	10	3		217,0	196,0	174,0	142,0	113,0	76,5	-	-	-	-
32 10-1F5/18.5	18,5	25	-	32.0	18.5	10	0		223,0	202,0	180,0	151,0	122,0	84,5	-	-	-	-
32 11-3F5/22	22	30	-	38.5	22.2	11	3		239,0	216,0	193,0	158,0	126,0	85,5	-	-	-	-
32 11-0F5/22	22	30	-	38.5	22.2	11	0		249,0	225,0	202,0	170,0	139,0	97,5	-	-	-	-
32 12-3F5/22	22	30	-	38.5	22.2	12	3		262,0	237,0	211,0	174,0	139,0	95,0	-	-	-	-
32 12-1F5/22	22	30	-	38.5	22.2	12	0		268,0	243,0	217,0	182,0	148,0	103,0	-	-	-	-
32 13-3F5/30	30	40	-	53.0	30.6	13	3		285,0	257,0	229,0	189,0	152,0	104,0	-	-	-	-
32 13-0F5/30	30	40	-	53.0	30.6	13	0		294,0	266,0	239,0	202,0	165,0	116,0	-	-	-	-
32 14-3F5/30	30	40	-	53.0	30.6	14	3		307,0	278,0	248,0	205,0	165,0	113,0	-	-	-	-
32 14-0F5/30	30	40	-	53.0	30.6	14	0		316,0	287,0	257,0	217,0	178,0	125,0	-	-	-	-
45 1-1F5/3.0	3	4	10.2	5.9	-	1	1		21,0	-	18,9	17,6	16,3	14,3	8,3	-	-	-
45 1-0F5/4.0	4	5,5	12.8	7.4	-	1	0		27,0	-	25,6	24,6	23,5	21,8	16,7	13,3	-	-
45 2-2F5/5.5	5,5	7,5	-	10.5	6.1	2	2		42,0	-	38,1	35,8	33,4	29,8	18,6	-	-	-
45 2-0F5/7.5	7,5	10	-	13.9	8.0	2	0		54,0	-	51,5	50,0	48,0	45,0	35,4	29,1	-	-
45 3-2F5/11	11	15	-	20.0	11.5	3	2		69,0	-	64,0	61,0	58,0	53,0	37,3	-	-	-
45 3-0F5/11	11	15	-	20.0	11.5	3	0		81,0	-	77,5	75,0	72,5	68,0	54,0	45,0	-	-
45 4-2F5/15	15	20	-	26.5	15.3	4	2		96,0	-	90,0	86,0	82,0	76,0	56,0	43,0	-	-
45 4-0F5/15	15	20	-	26.5	15.3	4	0		108,0	-	103,0	100,0	96,5	91,0	73,0	60,5	-	-
45 5-2F5/18.5	18,5	25	-	32.0	18.5	5	2		123,0	-	116,0	111,0	107,0	99,0	74,5	58,5	-	-
45 5-0F5/18.5	18,5	25	-	32.0	18.5	5	0		135,0	-	129,0	125,0	121,0	114,0	91,5	76,5	-	-
45 6-2F5/22	22	30	-	38.5	22.2	6	2		150,0	-	142,0	137,0	131,0	122,0	93,5	74,5	-	-
45 6-0F5/22	22	30	-	38.5	22.2	6	0		162,0	-	155,0	151,0	146,0	137,0	110,0	92,5	-	-
45 7-2F5/30	30	40	-	53.0	30.6	7	2		177,0	-	168,0	162,0	155,0	145,0	112,0	90,5	-	-
45 7-0F5/30	30	40	-	53.0	30.6	7	0		189,0	-	181,0	176,0	170,0	160,0	129,0	108,0	-	-
45 8-2F5/30	30	40	-	53.0	30.6	8	2		204,0	-	194,0	187,0	180,0	168,0	131,0	106,0	-	-
45 8-0F5/30	30	40	-	53.0	30.6	8	0		216,0	-	207,0	201,0	194,0	183,0	148,0	124,0	-	-
45 9-2F5/30	30	40	-	53.0	30.6	9	2		231,0	-	219,0	212,0	204,0	191,0	150,0	122,0	-	-
45 9-0F5/37	37	50	-	64.0	37.0	9	0		243,0	-	233,0	226,0	219,0	206,0	166,0	140,0	-	-
45 10-2F5/37	37	50	-	64.0	37.0	10	2		258,0	-	245,0	237,0	229,0	214,0	168,0	138,0	-	-
45 10-0F5/37	37	50	-	64.0	37.0	10	0		270,0	-	259,0	251,0	243,0	229,0	185,0	156,0	-	-
64 1-1F5/4.0	4	5,5	12.8	7.4	-	1	1		23,7	-	-	21,0	20,4	19,7	17,5	15,9	11,4	-
64 1-0F5/5.5	5,5	7,5	-	10.5	6.1	1	0		29,3	-	-	26,6	26,1	25,4	23,7	22,3	18,5	13,5
64 2-2F5/7.5	7,5	10	-	13.9	8.0	2	2		47,5	-	-	42,5	41,5	40,5	36,5	33,5	25,3	-
64 2-1F5/11	11	15	-	20.0	11.5	2	1		53,0	-	-	48,0	47,0	46,0	42,5	40,0	32,4	23,0
64 2-0F5/11	11	15	-	20.0	11.5	2	0		58,5	-	-	53,5	53,0	52,0	49,0	46,5	39,5	30,6
64 3-3F5/15	15	20	-	26.5	15.3	3	3		71,5	-	-	64,0	62,5	61,0	55,5	51,0	39,3	-
64 3-2F5/15	15	20	-	26.5	15.3	3	2		76,5	-	-	69,5	68,0	66,5	61,5	57,5	46,5	32,5
64 3-1F5/15	15	20	-	26.5	15.3	3	1		82,5	-	-	75,0	74,0	72,5	68,0	64,0	53,5	40,0
64 3-0F5/18.5	18,5	25	-	32.0	18.5	3	0		88,0	-	-	80,5	79,5	78,0	74,0	70,5	60,5	47,5
64 4-3F5/18.5	18,5	25	-	32.0	18.5	4	3		100,0	-	-	91,0	89,0	87,0	80,5	75,5	60,5	42,0
64 4-2F5/18.5	18,5	25	-	32.0	18.5	4	2		106,0	-	-	96,5	95,0	93,0	87,0	81,5	67,5	49,5
64 4-1F5/22	22	30	-	38.5	22.2	4	1		112,0	-	-	102,0	101,0	98,5	93,0	88,0	74,5	57,0
64 4-0F5/22	22	30	-	38.5	22.2	4	0		117,0	-	-	108,0	106,0	104,0	99,0	94,5	81,5	64,5
64 5-3F5/30	30	40	-	53.0	30.6	5	3		130,0	-	-	118,0	116,0	114,0	106,0	99,5	81,5	59,0
64 5-2F5/30	30	40	-	53.0	30.6	5	2		135,0	-	-	124,0	122,0	119,0	112,0	106,0	88,5	66,5
64 5-1F5/30	30	40	-	53.0	30.6	5	1		141,0	-	-	129,0	127,0	125,0	118,0	112,0	95,5	74,0
64 5-0F5/30	30	40	-	53.0	30.6	5	0		147,0	-	-	135,0	133,0	131,0	124,0	119,0	103,0	81,5
64 6-3F5/30	30	40	-	53.0	30.6	6	3		159,0	-	-	145,0	143,0	140,0	131,0	124,0	103,0	76,0
64 6-2F5/30	30	40	-	53.0	30.6	6	2		165,0	-	-	151,0	148,0	146,0	137,0	130,0	110,0	83,5
64 6-1F5/37	37	50	-	64.0	37.0	6	1		170,0	-	-	156,0	154,0	151,0	143,0	136,0	117,0	91,0
64 6-0F5/37	37	50	-	64.0	37.0	6	0		176,0	-	-	162,0	160,0	157,0	149,0	143,0	124,0	99,0
64 7-3F5/37	37	50	-	64.0	37.0	7	3		188,0	-	-	172,0	169,0	166,0	156,0	148,0	124,0	93,0
64 7-2F5/37	37	50	-	64.0	37.0	7	2		194,0	-	-	178,0	175,0	172,0	162,0	154,0	131,0	101,0
64 7-1F5/37	37	50	-	64.0	37.0	7	1		200,0	-	-	183,0	181,0	178,0	168,0	161,0	138,0	108,0

CURVAS DE CARACTERÍSTICAS EVM 3 series *(según ISO 9906 / 2)*

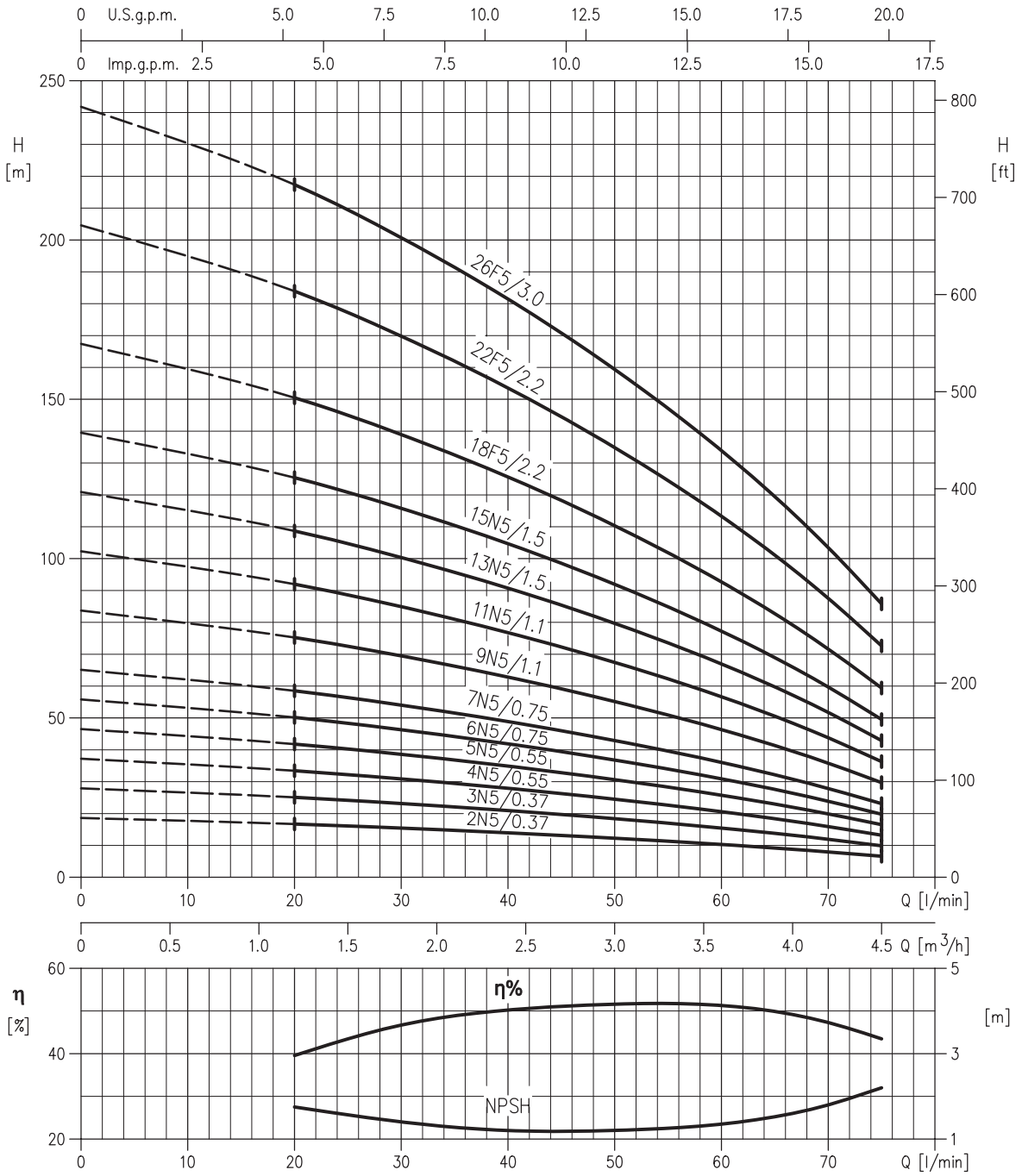

CURVAS DE CARACTERÍSTICAS EVM 5 series *(según ISO 9906 / 2)*

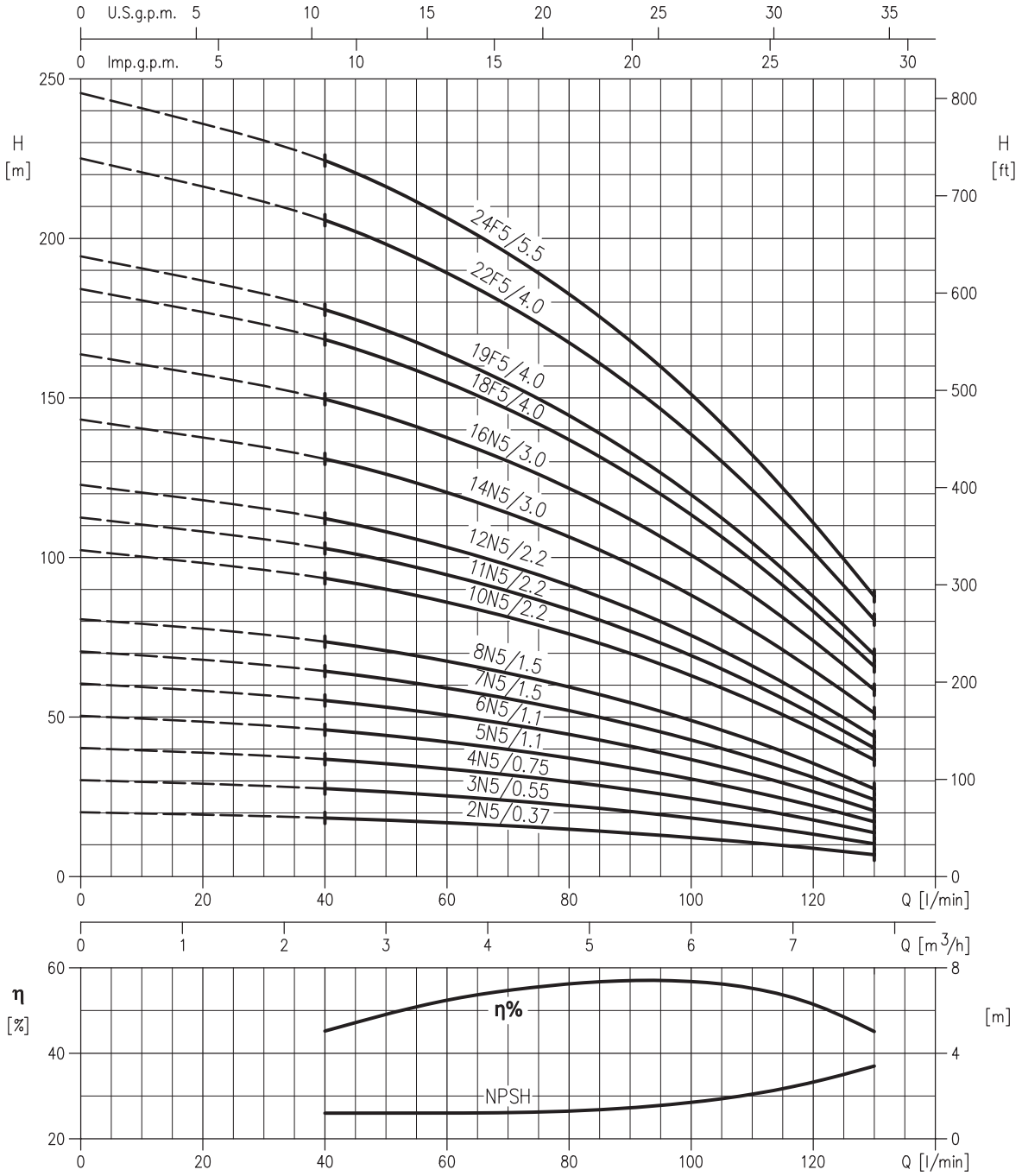

CURVAS DE CARACTERÍSTICAS EVM 10 series *(según ISO 9906 / 2)*

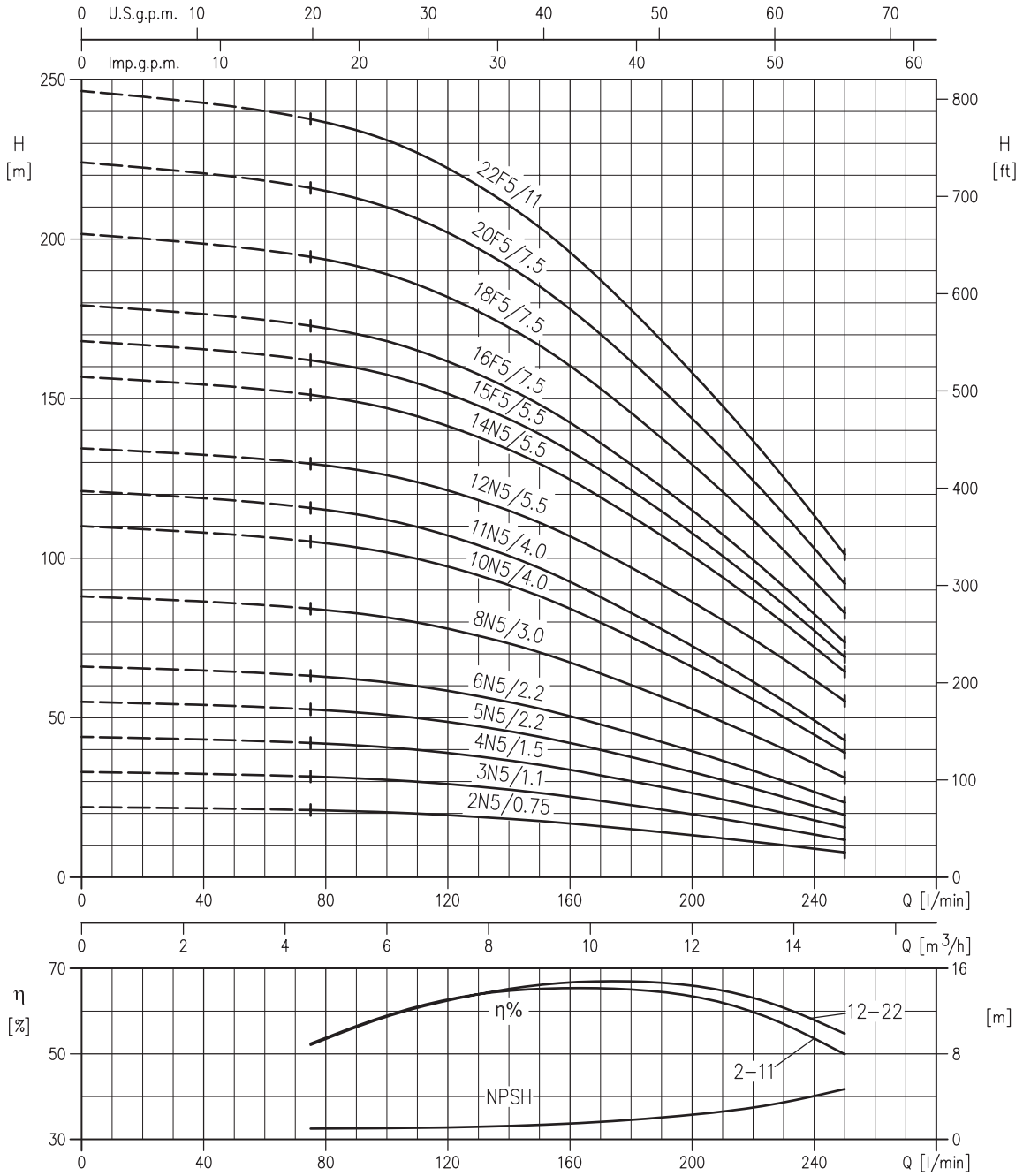

CURVAS DE CARACTERÍSTICAS EVM 18 series *(según ISO 9906 / 2)*

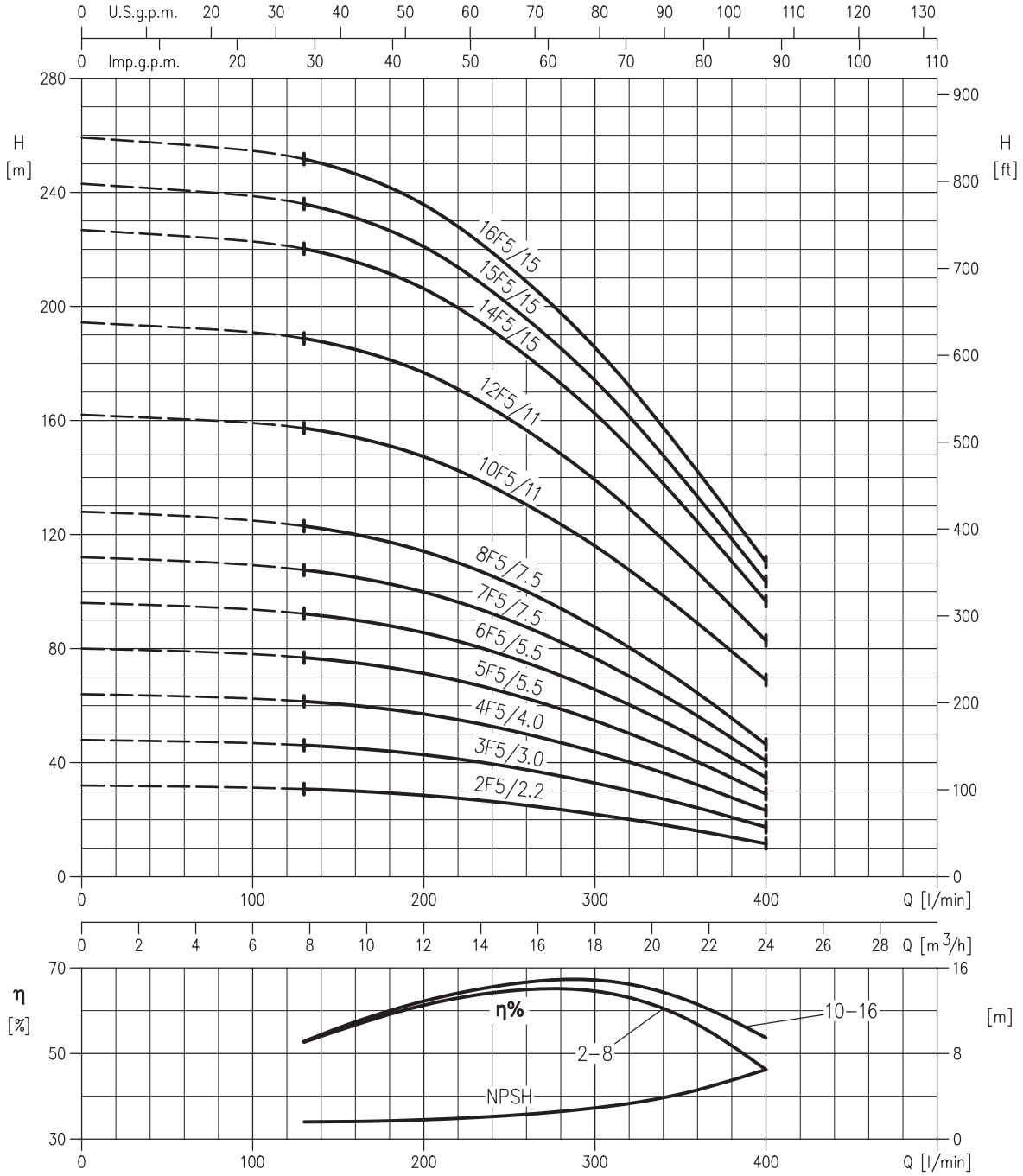

CURVAS DE CARACTERÍSTICAS EVM 32 series *(según ISO 9906 / 2)*

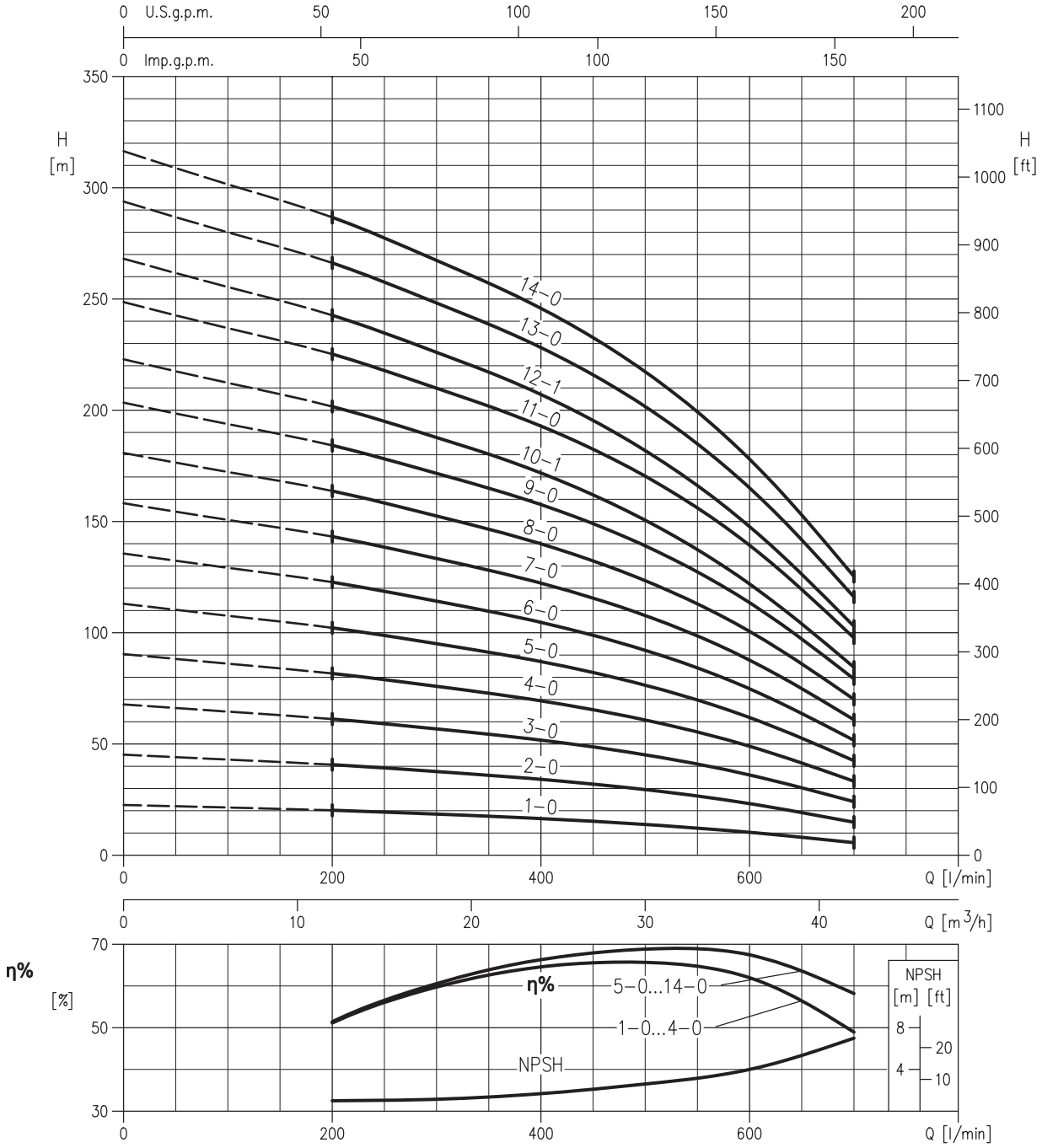

CURVAS DE CARACTERÍSTICAS EVM 32 series *(según ISO 9906 / 2)*

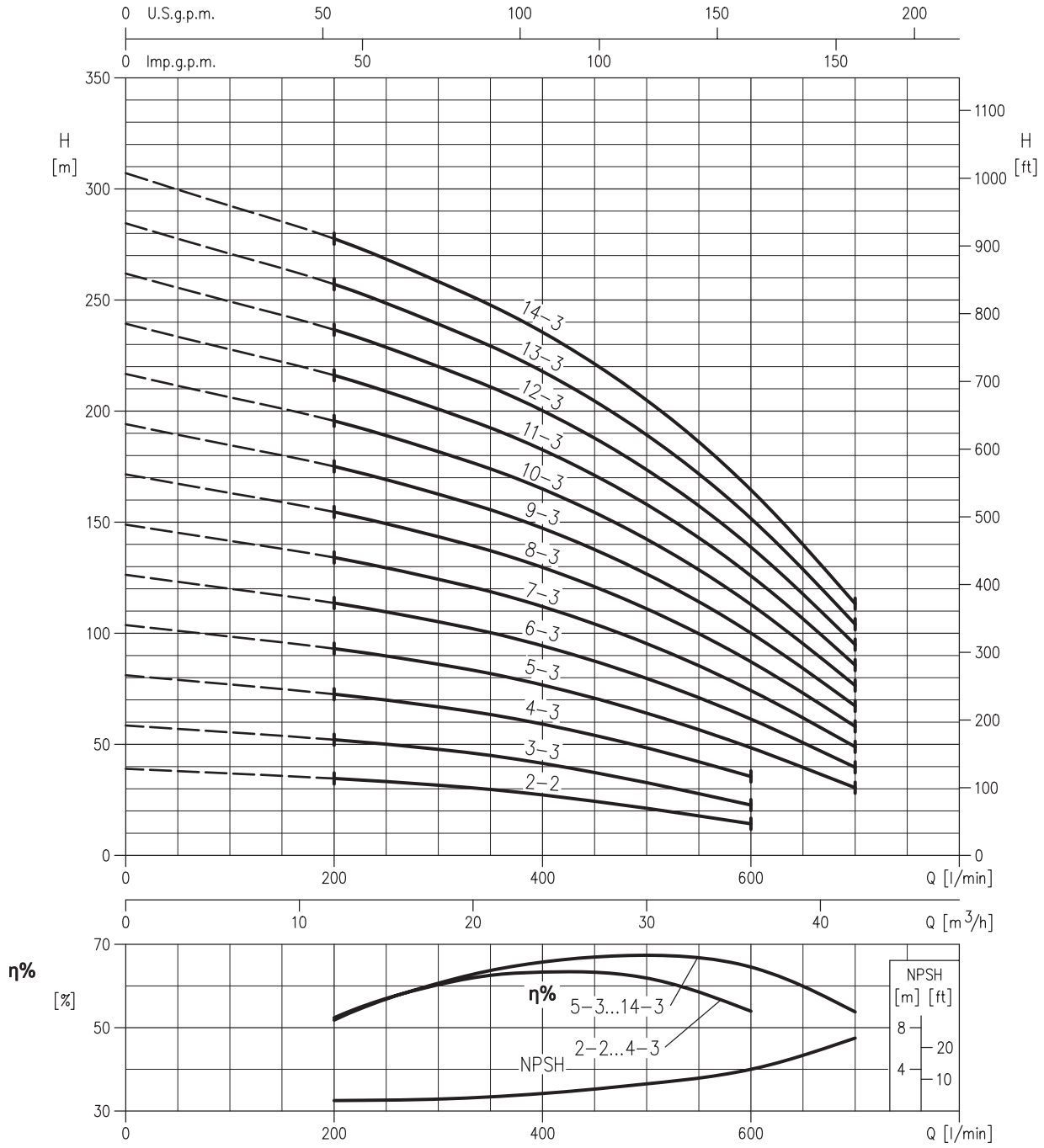

CURVAS DE CARACTERÍSTICAS EVM 45 series *(según ISO 9906 / 2)*

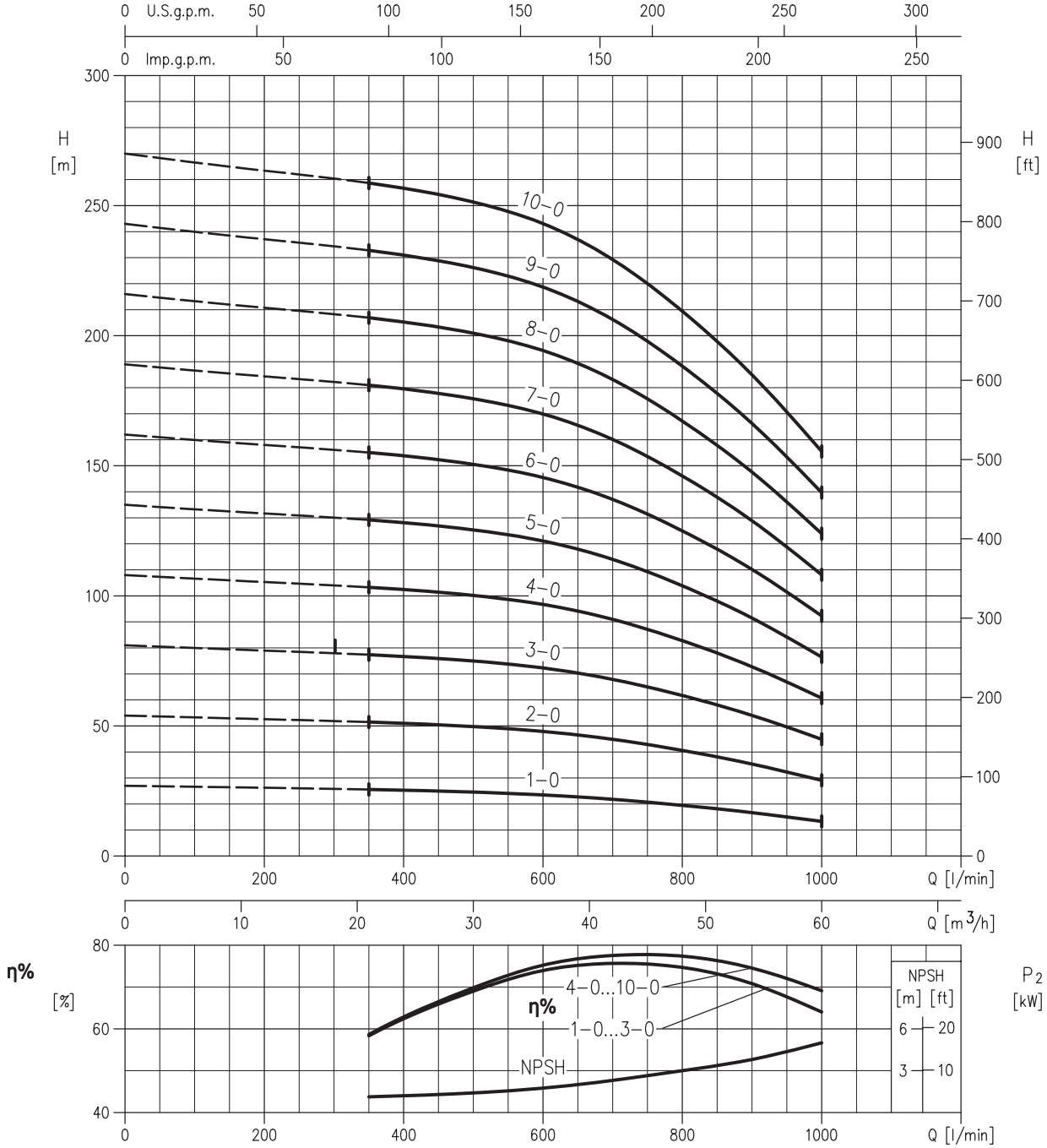

CURVAS DE CARACTERÍSTICAS EVM 45 series *(según ISO 9906 / 2)*

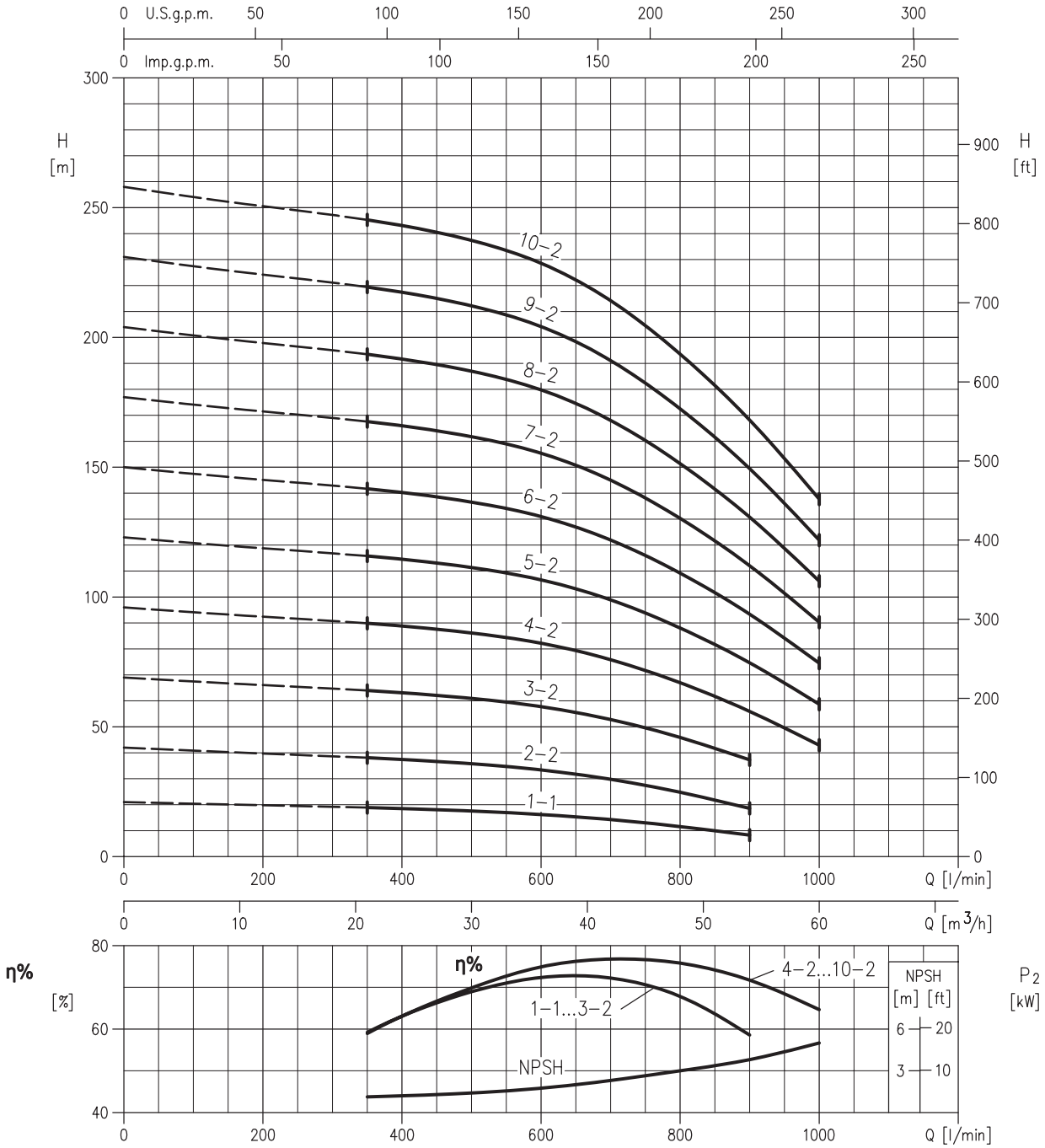

CURVAS DE CARACTERÍSTICAS EVM 64 series *(según ISO 9906 / 2)*

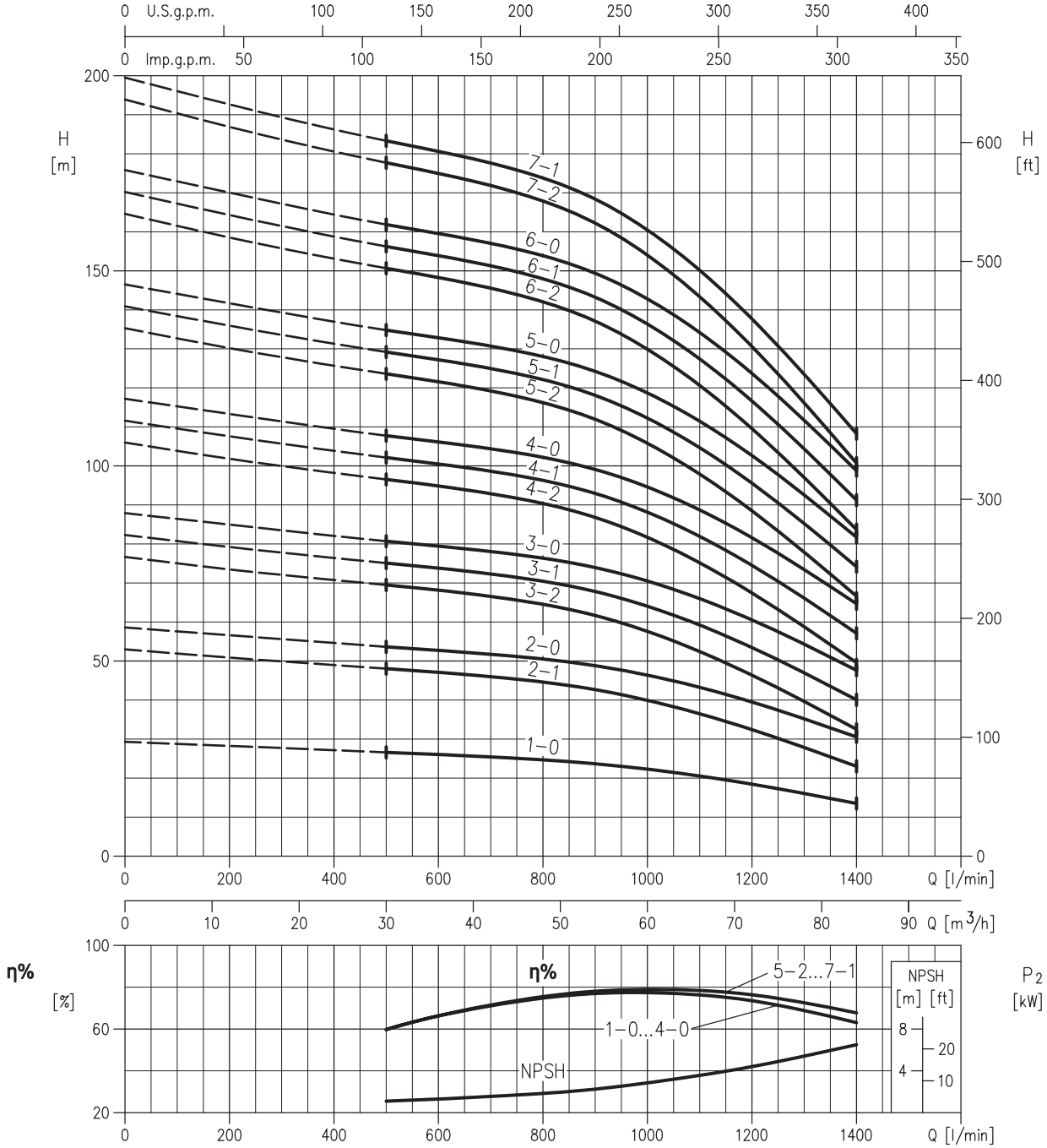

CURVAS DE CARACTERÍSTICAS EVM 64 series *(según ISO 9906 / 2)*

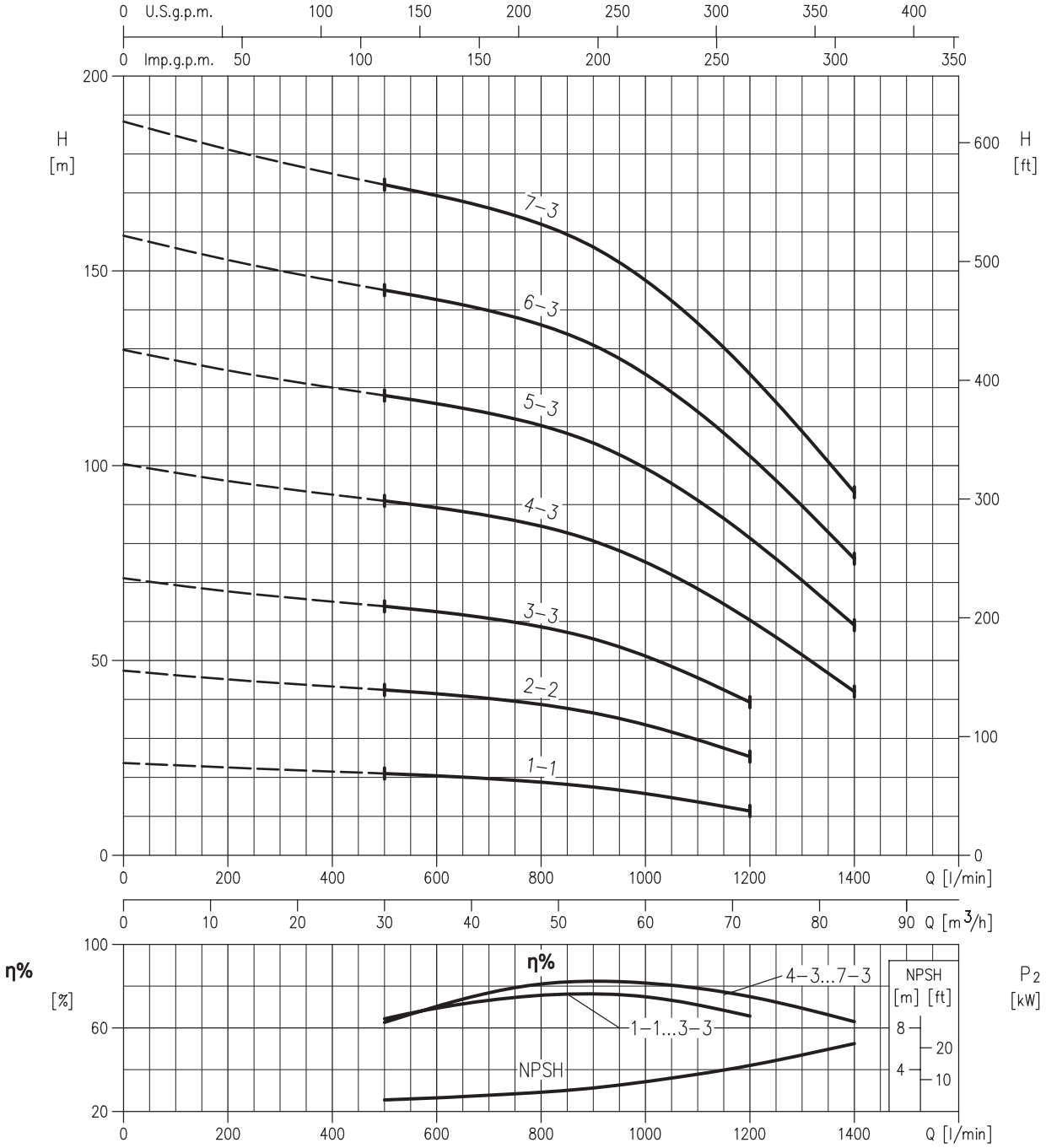

DIMENSIONES EVM 3-5-10-18

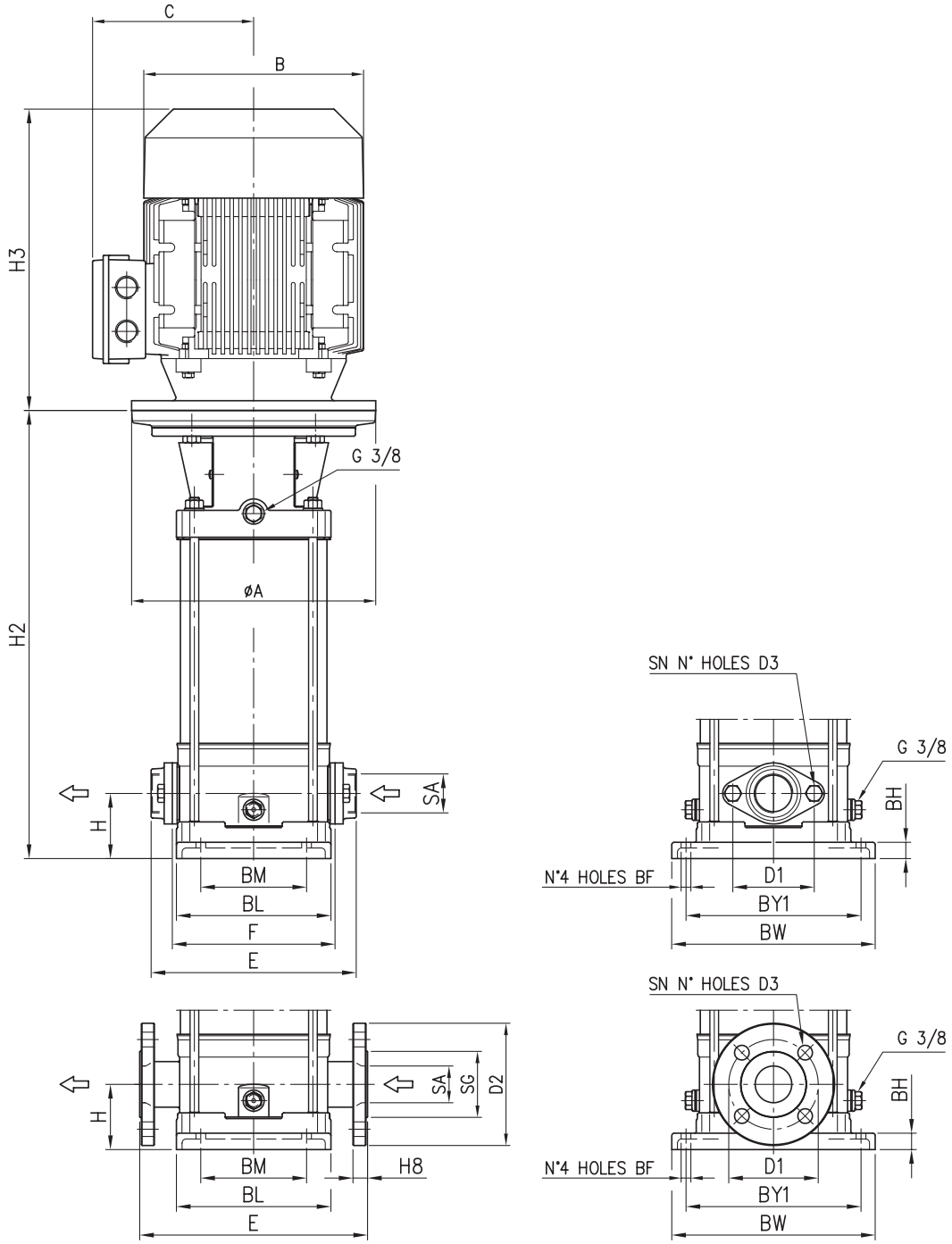

TABLA DE DIMENSIONES EVM 3-5-10-18

Modelo EVM 3-5-10-18	Pmax. [MPa] 1)	Tamaño motor	Dimensiones [mm]																								Peso [kg] Bomba	Bomba + motor	
			H	H2	H3 1~	H3 3~	F	E	B 1~	B 3~	C 1~	C 3~	BM	BL	BY1	BW	SA	SG	D1	D2	H8	SN	D3	BF	BH	A		1~	3~
EVM 3 2N5/0.37	1,6	71	50	241	215	215	160	206	142	142	129	112	100	149	180	210	G 1"	-	75	-	-	2	M10	Ø12	20	Ø105	11	17	17
EVM 3 3N5/0.37	1,6	71	50	262	215	215	160	206	142	142	129	112	100	149	180	210	G 1"	-	75	-	-	2	M10	Ø12	20	Ø105	12	17	17
EVM 3 4N5/0.55	1,6	71	50	283	215	215	160	206	142	142	129	112	100	149	180	210	G 1"	-	75	-	-	2	M10	Ø12	20	Ø105	12	19	19
EVM 3 5N5/0.55	1,6	71	50	304	215	215	160	206	142	142	129	112	100	149	180	210	G 1"	-	75	-	-	2	M10	Ø12	20	Ø105	13	20	19
EVM 3 6N5/0.75	1,6	80	50	335	232	232	160	206	160	160	150	129	100	149	180	210	G 1"	-	75	-	-	2	M10	Ø12	20	Ø120	14	25	22
EVM 3 7N5/0.75	1,6	80	50	356	232	232	160	206	160	160	150	129	100	149	180	210	G 1"	-	75	-	-	2	M10	Ø12	20	Ø120	14	25	22
EVM 3 9N5/1.1	1,6	80	50	398	232	232	160	206	160	160	150	129	100	149	180	210	G 1"	-	75	-	-	2	M10	Ø12	20	Ø120	15	27	24
EVM 3 11N5/1.1	1,6	80	50	440	232	232	160	206	160	160	150	129	100	149	180	210	G 1"	-	75	-	-	2	M10	Ø12	20	Ø120	16	28	26
EVM 3 13N5/1.5	1,6	90S	50	492	278	267	160	206	172	180	140	138	100	149	180	210	G 1"	-	75	-	-	2	M10	Ø12	20	Ø140	18	35	30
EVM 3 15N5/1.5	1,6	90S	50	534	278	267	160	206	172	180	140	138	100	149	180	210	G 1"	-	75	-	-	2	M10	Ø12	20	Ø140	19	37	32
EVM 3 18F5/2.2	2,5	90L	75	632	278	267	-	250	172	180	140	138	100	149	180	210	Ø25	Ø66	Ø85	Ø115	16	4	Ø14	Ø12	20	Ø140	25	44	41
EVM 3 22F5/2.2	2,5	90L	75	717	278	267	-	250	172	180	140	138	100	149	180	210	Ø25	Ø66	Ø85	Ø115	16	4	Ø14	Ø12	20	Ø140	27	47	43
EVM 3 26F5/3.0	2,5	100	75	811	-	306	-	250	-	196	-	145	100	149	180	210	Ø25	Ø66	Ø85	Ø115	16	4	Ø14	Ø12	20	Ø160	31	-	50
EVM 5 2N5/0.37	1,6	71	50	255	215	215	160	206	142	142	129	112	100	149	180	210	G 1"1/4	-	75	-	-	2	M10	Ø12	20	Ø105	12	17	17
EVM 5 3N5/0.55	1,6	71	50	283	215	215	160	206	142	142	129	112	100	149	180	210	G 1"1/4	-	75	-	-	2	M10	Ø12	20	Ø105	12	19	18
EVM 5 4N5/0.75	1,6	80	50	321	232	232	160	206	160	160	150	129	100	149	180	210	G 1"1/4	-	75	-	-	2	M10	Ø12	20	Ø120	13	24	21
EVM 5 5N5/1.1	1,6	80	50	349	232	232	160	206	160	160	150	129	100	149	180	210	G 1"1/4	-	75	-	-	2	M10	Ø12	20	Ø120	14	25	23
EVM 5 6N5/1.1	1,6	80	50	377	232	232	160	206	160	160	150	129	100	149	180	210	G 1"1/4	-	75	-	-	2	M10	Ø12	20	Ø120	14	26	24
EVM 5 7N5/1.5	1,6	90S	50	415	278	267	160	206	172	180	140	138	100	149	180	210	G 1"1/4	-	75	-	-	2	M10	Ø12	20	Ø140	15	33	28
EVM 5 8N5/1.5	1,6	90S	50	443	278	267	160	206	172	180	140	138	100	149	180	210	G 1"1/4	-	75	-	-	2	M10	Ø12	20	Ø140	16	33	28
EVM 5 10N5/2.2	1,6	90L	50	509	278	267	160	206	172	180	140	138	100	149	180	210	G 1"1/4	-	75	-	-	2	M10	Ø12	20	Ø140	18	37	34
EVM 5 11N5/2.2	1,6	90L	50	537	278	267	160	206	172	180	140	138	100	149	180	210	G 1"1/4	-	75	-	-	2	M10	Ø12	20	Ø140	19	39	35
EVM 5 12N5/2.2	1,6	90L	50	565	278	267	160	206	172	180	140	138	100	149	180	210	G 1"1/4	-	75	-	-	2	M10	Ø12	20	Ø140	20	39	36
EVM 5 14N5/3.0	1,6	100	50	631	-	306	160	206	-	196	-	145	100	149	180	210	G 1"1/4	-	75	-	-	2	M10	Ø12	20	Ø160	22	-	41
EVM 5 16N5/3.0	1,6	100	50	688	-	306	160	206	-	196	-	145	100	149	180	210	G 1"1/4	-	75	-	-	2	M10	Ø12	20	Ø160	23	-	43
EVM 5 18F5/4.0	2,5	112	75	769	-	306	-	250	-	196	-	145	100	149	180	210	Ø32	Ø76	Ø100	Ø140	20	4	Ø14	Ø12	20	Ø160	29	-	56
EVM 5 19F5/4.0	2,5	112	75	797	-	306	-	250	-	196	-	145	100	149	180	210	Ø32	Ø76	Ø100	Ø140	20	4	Ø14	Ø12	20	Ø160	29	-	57
EVM 5 22F5/4.0	2,5	112	75	881	-	306	-	250	-	196	-	145	100	149	180	210	Ø32	Ø76	Ø100	Ø140	20	4	Ø14	Ø12	20	Ø160	31	-	59
EVM 5 24F5/5.5	2,5	132S	75	948	-	370	-	250	-	270	-	198	100	149	180	210	Ø32	Ø76	Ø100	Ø140	20	4	Ø14	Ø12	20	Ø300	35	-	75
EVM 10 2N5/0.75	1,6	80	80	333	232	232	200	252	160	160	150	129	130	190	215	250	G 1"1/2	-	100	-	-	2	M12	Ø12	20	Ø120	18	29	26
EVM 10 3N5/1.1	1,6	80	80	363	232	232	200	252	160	160	150	129	130	190	215	250	G 1"1/2	-	100	-	-	2	M12	Ø12	20	Ø120	20	31	29
EVM 10 4N5/1.5	1,6	90S	80	403	278	267	200	252	172	180	140	138	130	190	215	250	G 1"1/2	-	100	-	-	2	M12	Ø12	20	Ø140	22	40	35
EVM 10 5N5/2.2	1,6	90L	80	443	278	267	200	252	172	180	140	138	130	190	215	250	G 1"1/2	-	100	-	-	2	M12	Ø12	20	Ø140	23	42	39
EVM 10 6N5/2.2	1,6	90L	80	473	278	267	200	252	172	180	140	138	130	190	215	250	G 1"1/2	-	100	-	-	2	M12	Ø12	20	Ø140	24	44	40
EVM 10 8N5/3.0	1,6	100	80	543	-	306	200	252	-	196	-	145	130	190	215	250	G 1"1/2	-	100	-	-	2	M12	Ø12	20	Ø160	31	-	50
EVM 10 10N5/4.0	1,6	112	80	603	-	306	200	252	-	196	-	145	130	190	215	250	G 1"1/2	-	100	-	-	2	M12	Ø12	20	Ø160	32	-	59
EVM 10 11N5/4.0	1,6	112	80	633	-	306	200	252	-	196	-	145	130	190	215	250	G 1"1/2	-	100	-	-	2	M12	Ø12	20	Ø160	34	-	61
EVM 10 12N5/5.5	1,6	132S	80	674	-	370	200	252	-	270	-	198	130	190	215	250	G 1"1/2	-	100	-	-	2	M12	Ø12	20	Ø300	39	-	79
EVM 10 14N5/5.5	1,6	132S	80	734	-	370	200	252	-	270	-	198	130	190	215	250	G 1"1/2	-	100	-	-	2	M12	Ø12	20	Ø300	42	-	82
EVM 10 15F5/5.5	2,5	132S	80	764	-	370	-	280	-	270	-	198	130	190	215	250	Ø40	Ø88	Ø110	Ø150	20	4	Ø18	Ø12	20	Ø300	46	-	86
EVM 10 16F5/7.5	2,5	132S	80	794	-	370	-	280	-	270	-	198	130	190	215	250	Ø40	Ø88	Ø110	Ø150	20	4	Ø18	Ø12	20	Ø300	48	-	93
EVM 10 18F5/7.5	2,5	132S	80	854	-	370	-	280	-	270	-	198	130	190	215	250	Ø40	Ø88	Ø110	Ø150	20	4	Ø18	Ø12	20	Ø300	50	-	95
EVM 10 20F5/7.5	2,5	132S	80	915	-	370	-	280	-	270	-	198	130	190	215	250	Ø40	Ø88	Ø110	Ø150	20	4	Ø18	Ø12	20	Ø300	50	-	95
EVM 10 22F5/11	2,5	160M	80	1005	-	503	-	280	-	335	-	246	130	190	215	250	Ø40	Ø88	Ø110	Ø150	20	4	Ø18	Ø12	20	Ø350	56	-	137
EVM 18 2F5/2.2	1,6	90L	90	373	278	267	-	300	172	180	140	138	130	190	215	250	Ø50	Ø102	Ø125	Ø165	20	4	Ø18	Ø12	20	Ø140	27	47	43
EVM 18 3F5/3.0	1,6	100	90	423	-	306	-	300	-	196	-	145	130	190	215	250	Ø50	Ø102	Ø125	Ø165	20	4	Ø18	Ø12	20	Ø160	29	29	48
EVM 18 4F5/4.0	1,6	112	90	473	-	306	-	300	-	196	-	145	130	190	215	250	Ø50	Ø102	Ø125	Ø165	20	4	Ø18	Ø12	20	Ø160	31	-	59
EVM 18 5F5/5.5	1,6	132S	90	524	-	370	-	300	-	270	-	198	130	190	215	250	Ø50	Ø102	Ø125	Ø165	20	4	Ø18	Ø12	20	Ø300	38	-	78
EVM 18 6F5/5.5	1,6	132S	90	564	-	370	-	300	-	270	-	198	130	190	215	250	Ø50	Ø102	Ø125	Ø165	20	4	Ø18	Ø12	20	Ø300	41	-	81
EVM 18 7F5/7.5	2,5	132S	90	604	-	370	-	300	-	270	-	198	130	190	215	250	Ø50	Ø102	Ø125	Ø165	20	4	Ø18	Ø12	20	Ø300	44	-	89
EVM 18 8F5/7.5	2,5	132S	90	644	-	370	-	300	-	270	-	198	130	190	215	250	Ø50	Ø102	Ø125	Ø165	20	4	Ø18	Ø12	20	Ø300	44	-	89
EVM 18 10F5/11	2,5	160M	90	754	-	503	-	300	-	335	-	246	130	190	215	250	Ø50	Ø102	Ø125	Ø165	20	4	Ø18	Ø12	20	Ø350	54	-	135
EVM 18 12F5/11	2,5	160M	90	834	-	503	-	300	-	335	-	246	130	190	215	250	Ø50	Ø102	Ø125	Ø165	20	4	Ø18	Ø12	20	Ø350	57	-	138
EVM 18 14F5/15	2,5	160M	90	914	-	503	-	300	-	335	-	246	130	190	215	250	Ø50	Ø102	Ø125	Ø165	20	4	Ø18	Ø12	20	Ø350	58	-	151
EVM 18 15F5/15	2,5	160M	90	955	-	503	-	300	-	335	-	246	130	190	215	250	Ø50	Ø102	Ø125	Ø165	20	4	Ø18	Ø12	20	Ø350	58	-	151
EVM 18 16F5/15	2,5	160M	90	995	-	503	-	300	-	335	-	246	130	190	215	250	Ø50	Ø102	Ø125	Ø165	20	4	Ø18	Ø12	20	Ø350	61	-	154

1) 1,6 MPa = 16 bar
2,5 MPa = 25 bar

DIMENSIONES EVM 32-45-64

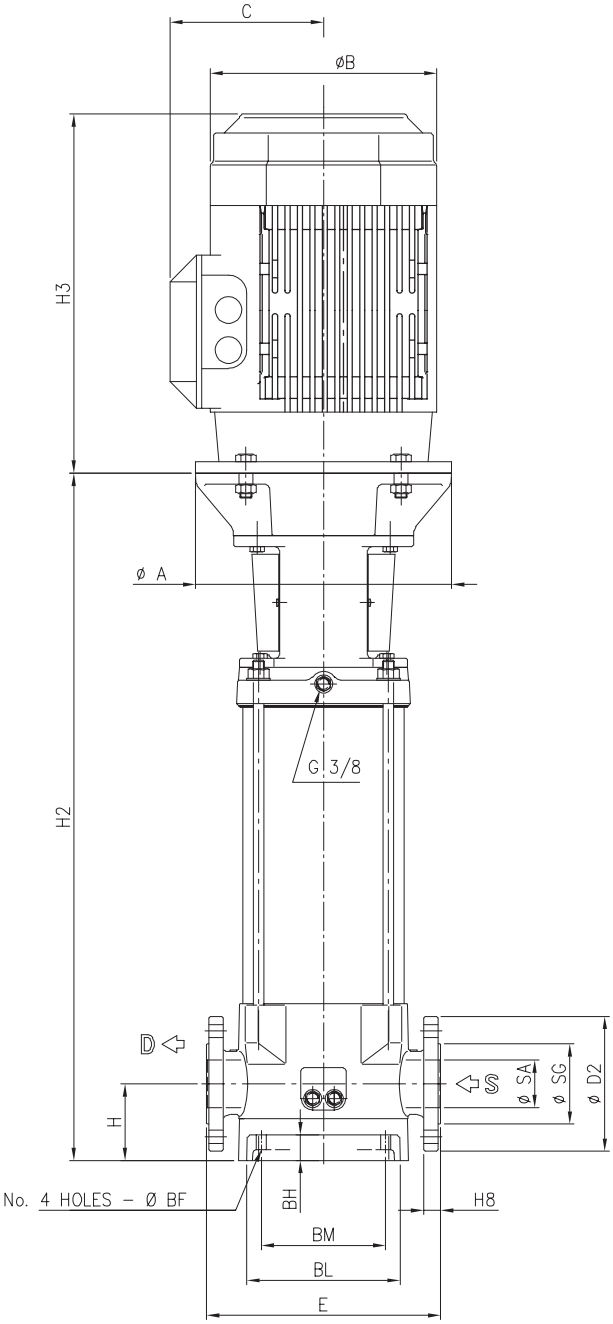

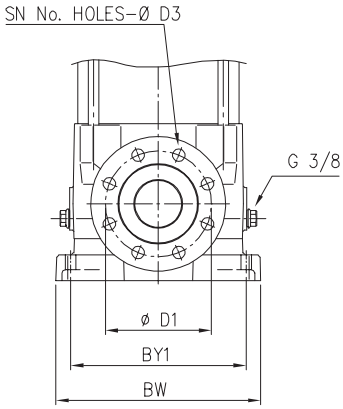

TABLA DE DIMENSIONES EVM 32-45-64

Modelo EVM	Pmax. [MPa]	tamaño motor	Dimensiones [mm]																					Peso [kg]	
32-45-64	1)		H	H2	H3 3~	E	B 3~	C 3~	BM	BL	BY1	BW	SA	SG	D1	D2	H8	SN	D3	BF	BH	A		Bomba	Bomba + motor
32 1-0F5/2.2	1.6	90L	105	493	267	320	180	138	170	210	240	280	Ø65	Ø110	Ø145	Ø185	23	4	Ø18	Ø14	35	140		56	72
32 2-2F5/3.0	1.6	100	105	503	306	320	196	145	170	210	240	280	Ø65	Ø110	Ø145	Ø185	23	4	Ø18	Ø14	35	160		58	77
32 2-0F5/4.0	1.6	112	105	503	306	320	196	145	170	210	240	280	Ø65	Ø110	Ø145	Ø185	23	4	Ø18	Ø14	35	160		58	85
32 3-3F5/5.5	1.6	132S	105	572	370	320	270	198	170	210	240	280	Ø65	Ø110	Ø145	Ø185	23	4	Ø18	Ø14	35	300		74	114
32 3-0F5/5.5	1.6	132S	105	572	370	320	270	198	170	210	240	280	Ø65	Ø110	Ø145	Ø185	23	4	Ø18	Ø14	35	300		74	114
32 4-3F5/7.5	1.6	132S	105	620	370	320	270	198	170	210	240	280	Ø65	Ø110	Ø145	Ø185	23	4	Ø18	Ø14	35	300		77	122
32 4-0F5/7.5	1.6	132S	105	620	370	320	270	198	170	210	240	280	Ø65	Ø110	Ø145	Ø185	23	4	Ø18	Ø14	35	300		77	122
32 5-3F5/11	1.6	160M	105	799	503	320	335	246	170	210	240	280	Ø65	Ø110	Ø145	Ø185	23	4	Ø18	Ø14	35	350		96	177
32 5-0F5/11	1.6	160M	105	799	503	320	335	246	170	210	240	280	Ø65	Ø110	Ø145	Ø185	23	4	Ø18	Ø14	35	350		96	177
32 6-3F5/11	1.6	160M	105	847	503	320	335	246	170	210	240	280	Ø65	Ø110	Ø145	Ø185	23	4	Ø18	Ø14	35	350		99	180
32 6-0F5/11	1.6	160M	105	847	503	320	335	246	170	210	240	280	Ø65	Ø110	Ø145	Ø185	23	4	Ø18	Ø14	35	350		99	180
32 7-3F5/15	1.6	160M	105	895	503	320	335	246	170	210	240	280	Ø65	Ø110	Ø145	Ø185	23	4	Ø18	Ø14	35	350		102	195
32 7-0F5/15	1.6	160M	105	895	503	320	335	246	170	210	240	280	Ø65	Ø110	Ø145	Ø185	23	4	Ø18	Ø14	35	350		102	195
32 8-3F5/15	2.5	160M	105	943	503	320	335	246	170	210	240	280	Ø65	Ø110	Ø145	Ø185	23	8	Ø18	Ø14	35	350		105	198
32 8-0F5/15	2.5	160M	105	943	503	320	335	246	170	210	240	280	Ø65	Ø110	Ø145	Ø185	23	8	Ø18	Ø14	35	350		105	198
32 9-3F5/18.5	2.5	160L	105	991	547	320	335	246	170	210	240	280	Ø65	Ø110	Ø145	Ø185	23	8	Ø18	Ø14	35	350		108	209
32 9-0F5/18.5	2.5	160L	105	991	547	320	335	246	170	210	240	280	Ø65	Ø110	Ø145	Ø185	23	8	Ø18	Ø14	35	350		108	209
32 10-3F5/18.5	2.5	160L	105	1039	547	320	335	246	170	210	240	280	Ø65	Ø110	Ø145	Ø185	23	8	Ø18	Ø14	35	350		112	213
32 10-1F5/18.5	2.5	160L	105	1039	547	320	335	246	170	210	240	280	Ø65	Ø110	Ø145	Ø185	23	8	Ø18	Ø14	35	350		112	213
32 11-3F5/22	2.5	180	105	1087	602	320	366	266	170	210	240	280	Ø65	Ø110	Ø145	Ø185	23	8	Ø18	Ø14	35	350		116	246
32 11-0F5/22	2.5	180	105	1087	602	320	366	266	170	210	240	280	Ø65	Ø110	Ø145	Ø185	23	8	Ø18	Ø14	35	350		116	246
32 12-3F5/22	2.5	180	105	1135	602	320	366	266	170	210	240	280	Ø65	Ø110	Ø145	Ø185	23	8	Ø18	Ø14	35	350		119	249
32 12-1F5/22	3.0	180	105	1135	602	320	366	266	170	210	240	280	Ø65	Ø110	Ø145	Ø185	23	8	Ø18	Ø14	35	350		119	249
32 13-3F5/30	3.0	200	105	1198	669	320	405	341	170	210	240	280	Ø65	Ø110	Ø145	Ø185	23	8	Ø18	Ø14	35	400		129	301
32 13-0F5/30	3.0	200	105	1198	669	320	405	341	170	210	240	280	Ø65	Ø110	Ø145	Ø185	23	8	Ø18	Ø14	35	400		129	301
32 14-3F5/30	3.0	200	105	1246	669	320	405	341	170	210	240	280	Ø65	Ø110	Ø145	Ø185	23	8	Ø18	Ø14	35	400		133	305
32 14-0F5/30	3.0	200	105	1246	669	320	405	341	170	210	240	280	Ø65	Ø110	Ø145	Ø185	23	8	Ø18	Ø14	35	400		133	305
45 1-1F5/3.0	1.6	100	140	525	306	365	196	145	190	251	266	331	Ø80	Ø120	Ø160	Ø200	20	8	Ø18	Ø14	45	160		71	90
45 1-0F5/4.0	1.6	112	140	525	306	365	196	145	190	251	266	331	Ø80	Ø120	Ø160	Ø200	20	8	Ø18	Ø14	45	160		73	100
45 2-2F5/5.5	1.6	132S	140	618	370	365	270	198	190	251	266	331	Ø80	Ø120	Ø160	Ø200	20	8	Ø18	Ø14	45	300		81	121
45 2-0F5/7.5	1.6	132S	140	618	370	365	270	198	190	251	266	331	Ø80	Ø120	Ø160	Ø200	20	8	Ø18	Ø14	45	300		81	126
45 3-2F5/11	1.6	160M	140	821	503	365	335	246	190	251	266	331	Ø80	Ø120	Ø160	Ø200	20	8	Ø18	Ø14	45	350		99	180
45 3-0F5/11	1.6	160M	140	821	503	365	335	246	190	251	266	331	Ø80	Ø120	Ø160	Ø200	20	8	Ø18	Ø14	45	350		99	180
45 4-2F5/15	2.5	160M	140	893	503	365	335	246	190	251	266	331	Ø80	Ø120	Ø160	Ø200	20	8	Ø18	Ø14	45	350		108	189
45 4-0F5/15	2.5	160M	140	893	503	365	335	246	190	251	266	331	Ø80	Ø120	Ø160	Ø200	20	8	Ø18	Ø14	45	350		108	189
45 5-2F5/18.5	2.5	160L	140	965	547	365	335	246	190	251	266	331	Ø80	Ø120	Ø160	Ø200	20	8	Ø18	Ø14	45	350		128	229
45 5-0F5/18.5	2.5	160L	140	965	547	365	335	246	190	251	266	331	Ø80	Ø120	Ø160	Ø200	20	8	Ø18	Ø14	45	350		128	229
45 6-2F5/22	2.5	180	140	1037	602	365	366	266	190	251	266	331	Ø80	Ø120	Ø160	Ø200	20	8	Ø18	Ø14	45	350		133	263
45 6-0F5/22	2.5	180	140	1037	602	365	366	266	190	251	266	331	Ø80	Ø120	Ø160	Ø200	20	8	Ø18	Ø14	45	350		133	263
45 7-2F5/30	2.5	200	140	1124	669	365	405	341	190	251	266	331	Ø80	Ø120	Ø160	Ø200	20	8	Ø18	Ø14	45	400		139	311
45 7-0F5/30	2.5	200	140	1124	669	365	405	341	190	251	266	331	Ø80	Ø120	Ø160	Ø200	20	8	Ø18	Ø14	45	400		139	311
45 8-2F5/30	2.5	200	140	1196	669	365	405	341	190	251	266	331	Ø80	Ø120	Ø160	Ø200	20	8	Ø18	Ø14	45	400		146	318
45 8-0F5/30	2.5	200	140	1196	669	365	405	341	190	251	266	331	Ø80	Ø120	Ø160	Ø200	20	8	Ø18	Ø14	45	400		146	318
45 9-2F5/3.0	2.5	200	140	1269	669	365	405	341	190	251	266	331	Ø80	Ø120	Ø160	Ø200	20	8	Ø18	Ø14	45	400		151	323
45 9-0F5/37	2.5	200	140	1269	669	365	405	341	190	251	266	331	Ø80	Ø120	Ø160	Ø200	20	8	Ø18	Ø14	45	400		151	341
45 10-2F5/37	3.0	200	140	1341	669	365	405	341	190	251	266	331	Ø80	Ø120	Ø160	Ø200	20	8	Ø18	Ø14	45	400		156	346
45 10-0F5/37	3.0	200	140	1341	669	365	405	341	190	251	266	331	Ø80	Ø120	Ø160	Ø200	20	8	Ø18	Ø14	45	400		156	346
64 1-1F5/4.0	1.6	100	140	525	306	365	196	145	190	251	266	331	Ø100	Ø140	Ø180	Ø220	20	8	Ø18	Ø14	45	160		70	98
64 1-0F5/5.5	1.6	132	140	546	370	365	270	198	190	251	266	331	Ø100	Ø140	Ø180	Ø220	20	8	Ø18	Ø14	45	300		77	117
64 2-2F5/7.5	1.6	132	140	618	370	365	270	198	190	251	266	331	Ø100	Ø140	Ø180	Ø220	20	8	Ø18	Ø14	45	300		81	126
64 2-1F5/11	1.6	160M	140	749	503	365	335	246	190	251	266	331	Ø100	Ø140	Ø180	Ø220	20	8	Ø18	Ø14	45	350		94	175
64 2-0F5/11	1.6	160M	140	749	503	365	335	246	190	251	266	331	Ø100	Ø140	Ø180	Ø220	20	8	Ø18	Ø14	45	350		94	175
64 3-3F5/15	1.6	160M	140	821	503	365	335	246	190	251	266	331	Ø100	Ø140	Ø180	Ø220	20	8	Ø18	Ø14	45	350		99	192
64 3-2F5/15	1.6	160M	140	821	503	365	335	246	190	251	266	331	Ø100	Ø140	Ø180	Ø220	20	8	Ø18	Ø14	45	350		99	192
64 3-1F5/15	1.6	160M	140	821	503	365	335	246	190	251	266	331	Ø100	Ø140	Ø180	Ø220	20	8	Ø18	Ø14	45	350		99	192
64 3-0F5/18.5	1.6	160L	140	821	547	365	335	246	190	251	266	331	Ø100	Ø140	Ø180	Ø220	20	8	Ø18	Ø14	45	350		99	200
64 4-3F5/18.5	1.6	160L	140	893	547	365	335	246	190	251	266	331	Ø100	Ø140	Ø180	Ø220	20	8	Ø18	Ø14	45	350		108	209
64 4-2F5/18.5	1.6	160L	140	893	547	365	335	246	190	251	266	331	Ø100	Ø140	Ø180	Ø220	20	8	Ø18	Ø14	45	350		108	209
64 4-1F5/22	1.6	180	140	893	602	365	366	266	190	251	266	331	Ø100	Ø140	Ø180	Ø220	20	8	Ø18	Ø14	45	350		116	246
64 4-0F5/22	1.6	180	140	893	602	365	366	266	190	251	266	331	Ø100	Ø140	Ø180	Ø220	20	8	Ø18	Ø14	45	350		116	246
64 5-3F5/30	1.6	200	140	980	669	365	405	341	190	251	266	331	Ø100	Ø140	Ø180	Ø220	20	8	Ø18	Ø14	45	400		128	300
64 5-2F5/30	1.6	200	140	980	669	365	405	341	190	251	266	331	Ø100	Ø140	Ø180	Ø220	20	8	Ø18	Ø14	45	400		128	300
64 5-1F5/30	1.6	200	140	980	669	365	405	341	190	251	266	331	Ø100	Ø140	Ø180	Ø220	20	8	Ø18	Ø14	45	400		128	300
64 5-0F5/30	1.6	200	140	980	669	365	405	341	190	251	266	331	Ø100	Ø140	Ø180	Ø220	20	8	Ø18	Ø14	45	400		128	300
64 6-3F5/30	1.6	200	140	1052	669	365	405	341	190	251	266	331	Ø100	Ø140	Ø180	Ø220	20	8	Ø18	Ø14	45	400		136	308
64 6-2F5/30	2.5	200	140	1052	669	365	405	341	190	251	266	331	Ø100	Ø140	Ø190	Ø235	26	8	Ø22	Ø14	45	400		136	308
64 6-1F5/37	2.5	200	140	1052	669	365	405	341	190	251	266	331	Ø100	Ø140	Ø190	Ø235	26	8	Ø22	Ø14	45	400		136	326
64 6-0F5/37	2.5	200	140	1052	669	365	405	341	190	251	266	331	Ø100	Ø140	Ø190	Ø235	26	8	Ø22	Ø14	45	400		136	326
64 7-3F5/37	2.5	200	140	1124	669	365	405	341	190	251	266	331	Ø100	Ø140	Ø190	Ø235	26	8	Ø22	Ø14	45	400		139	329
64 7-2F5/37	2.5	200	140	1124	669	365	405	341	190	251	266	331	Ø100	Ø140	Ø190	Ø235	26	8	Ø22	Ø14	45	400		139	329
64 7-1F5/37	2.5	200	140	1124	669	365	405	341	190	251	266	331	Ø100	Ø140	Ø190	Ø235	26	8	Ø22	Ø14	45	400		139	329

1) 1,6 MPa = 16 bar
2,5 MPa = 25 bar
3,0 MPa = 30 bar